HellermannTyton

Autotool System 3080

Manual de instruções

Tradução das instruções originais 3

Índice

1 Instruções para o utilizador 5
1.1 Informações sobre o produto 5
1.2 Garantia 5
1.3 Dados de contacto 5
1.4 Informações sobre o manual de instruções 5
1.5 Direitos de autor e proteção 5
1.6 Conservação e transmissão do manual de instruções 5
1.7 Grupo alvo do manual de instruções . . . 5
1.8 Informações gerais 5
1.9 Convenções para este manual de instruções 5
1.9.1 Classificação dos avisos 5
1.9.2 Outros avisos sobre a representação do texto 5

2 Instruções de segurança 6
2.1 Instruções de segurança gerais para as ferramentas elétricas 6
2.1.1 Segurança no local de trabalho 6
2.1.2 Segurança elétrica 6
2.1.3 Segurança das pessoas 6
2.1.4 Utilização e manuseamento da ferramenta elétrica 7
2.1.5 Serviço 7
2.2 Utilização de acordo com a finalidade . . 7
2.3 Utilização incorreta 7
2.4 Qualificação do pessoal 7
2.4.1 Pessoal especializado para a operação . . 7
2.4.2 Pessoal especializado na conservação e na manutenção 8
2.4.3 Eletricista formado 8
2.4.4 Especialista autorizado na reparação e nos testes 8
2.5 Perigos básicos ao lidar com o ATS3080 8
2.5.1 Limpeza no posto de trabalho 8
2.5.2 Peças de substituição e acessórios 8

3 Estrutura e função 9
3.1 Material fornecido 9
3.2 Descrição do funcionamento 10
3.2.1 Ferramenta ATS3080 10
3.2.2 Unidade de alimentação 3080 10

4 Transporte, eliminação e armazenamento 11
4.1 Transporte 11
4.2 Eliminação 11
4.3 Armazenamento 11
4.4 Devolução 11

5 Montagem 11
5.1 Montagem dos acessórios 11
5.2 Colocação do limitador 11
5.3 Montagem das pinças 12
5.4 Ligar o ATS3080 12

6 Operação 12
6.1 Carregar as cabeças de fecho 12
6.2 Carregar as fitas de fecho 12
6.3 Ajustar a força de aperto 13
6.4 Ligar 13
6.5 Atado 13
6.6 Sequência do movimento durante o modo normal 14
6.7 Posicionamento 14
6.7.1 Posicionar o material a ser atado 14
6.7.2 Geometrias dos materiais a serem atados 14
6.8 Desligar 15
6.9 Remover as cabeças de fecho 15
6.9.1 Remover as cabeças de fecho da tampa frontal 15
6.9.2 Remover as cabeças de fecho do transporte das cabeças de fecho 15
6.10 Remover a fita de fecho 15

7 Eliminação de erros 16
7.1 Análise de erros 16
7.2 Possíveis erros 17
7.2.1 Notas importantes 18
7.2.2 Executar o reset 18

8 Conservação 18
8.1 Notas importantes 18
8.2 Acessórios e extras 18
8.3 Serviço técnico pelo fabricante 18
8.4 Plano de manutenção 19
8.5 Conservação 19
8.5.1 Limpar a tampa frontal 19
8.5.2 Verificar as pinças, a tampa da pinça superior e a tampa da pinça inferior . . 19
8.5.3 Substituir a tampa da pinça superior e a tampa da pinça inferior 20

8.5.4 Verificar e substituir a lâmina da fita. . . 21

9 Dados técnicos 22

9.1 ATS3080 22

9.1.1 Número de série 23

9.1.2 Placa de características 23

9.2 Unidade de alimentação 3080. 24

9.3 Vista geral das interfaces da unidade de alimentação 3080 25

9.4 Cabeças e fitas de fecho 25

9.5 Informação sobre vibração e ruídos . . . 25

10 Declarações de conformidade 26

10.1 ATS3080 26

10.2 Unidade de alimentação 3080. 27

1 Instruções para o utilizador

Este manual de instruções é uma importante ajuda para a operação correta do ATS3080.

Contém importantes informações e instruções de segurança para a operação adequada e económica do produto.

O manual ajuda a evitar os perigos, custos de reparação e tempos de imobilização, bem como a aumentar a fiabilidade e a vida útil do ATS3080.

Qualquer incumprimento pode levar a acidentes com consequências fatais, lesões ou danos materiais.

1.1 Informações sobre o produto

Nome do produto: ATS3080

Número de artigo: 102-00000

Para mais informações sobre o produto, consultar a placa de características.

1.2 Garantia

A garantia corresponde aos regulamentos legais. O direito à garantia só é válido para o país no qual o produto foi comprado.

Baterias, fusíveis e lâmpadas não estão incluídos na garantia.

1.3 Dados de contacto

O fabricante do produto descrito no manual de instruções é:

HellermannTyton GmbH

Großer Moorweg 45

D-25436 Tornesch

Tel. +49 4122 701-0

www.HellermannTyton.com

info@HellermannTyton.de

1.4 Informações sobre o manual de instruções

Última alteração: 06.12.2018

1.5 Direitos de autor e proteção

Os direitos de autor sobre este manual de instruções pertencem ao fabricante. Não é permitido qualquer tipo de reprodução deste manual, ou de parte dele, nem mesmo o seu processamento, reprodução ou divulgação através de sistemas eletrónicos sem prévia autorização escrita da HellermannTyton GmbH (a seguir denominada HellermannTyton). Os procedimentos que contradigam as afirmações acima obrigam a uma indemnização por danos.

1.6 Conservação e transmissão do manual de instruções

Este manual de instruções tem de ser guardado próximo ao posto de trabalho e ficar sempre à disposição de todo o pessoal. O proprietário tem de informar o pessoal sobre o local de conservação deste manual de instruções.

Se o manual deixar de ser legível, o proprietário deve solicitar um outro ao fabricante.

No caso de transferência ou venda do ATS3080 a terceiros, os seguintes documentos têm de ser transferidos para o novo proprietário:

- Manual de instruções
- Documentos sobre os trabalhos de reparação
- Comprovativos sobre os trabalhos de manutenção

▶ Proteger o manual de instruções contra a humidade, exposição solar direta e calor extremo.

1.7 Grupo alvo do manual de instruções

O manual de instruções tem der ser lido e observado por qualquer pessoa envolvida nos seguintes trabalhos:

- Montagem
- Operação
- Manutenção
- Reparação
- Eliminação de avarias

1.8 Informações gerais

Nenhum dos desenhos anexos está sujeito ao serviço de atualização.

1.9 Convenções para este manual de instruções

1.9.1 Classificação dos avisos

Os avisos no manual de instruções indicam perigos nos trabalhos com o ATS3080 e oferecem informações sobre como evitá-los.

Os avisos são classificados de acordo com a gravidade do perigo e subdivididos em três grupos:

⚠ PERIGO

Os textos com a palavra de sinalização "PERIGO" indicam situações perigosas que, se não evitadas, levam à morte ou a lesões sérias.

⚠ AVISO

Os textos com a palavra de sinalização "AVISO" indicam situações perigosas que, se não evitadas, podem causar a morte ou lesões sérias.

⚠ CUIDADO

Os textos com a palavra de sinalização "CUIDADO" indicam situações perigosas que, caso não sejam evitadas, podem causar lesões ligeiras ou graves.

1.9.2 Outros avisos sobre a representação do texto

▶ Identificação para uma instrução

- Identificação de uma enumeração

☑ Resultado do procedimento

O texto **destacado deste modo** identifica nomes de menus, botões, teclas e interruptores.

O texto, `destacado deste modo`, identifica mensagens no visor.

O texto → *que é destacado deste modo*, identifica referências cruzadas.

NOTA

Os textos com a palavra de sinalização "NOTA" indicam situações perigosas que, se não evitadas, podem causar danos no ATS3080 ou no ambiente.

Os textos com este símbolo contêm informações adicionais.

2 Instruções de segurança

2.1 Instruções de segurança gerais para as ferramentas elétricas

As instruções de segurança neste capítulo contêm instruções de segurança gerais para as ferramentas elétricas que devem constar do manual de instruções, em conformidade com a norma EN 62841. Podem, portanto, conter avisos que não são relevantes para o ATS3080.

AVISO

Ler todas as instruções de segurança e outras instruções. *Se os seguintes avisos e instruções não forem cumpridos, há o perigo de choque elétrico, incêndio e/ou lesões graves.*

Todas as instruções de segurança e outras instruções devem ser devidamente conservadas para o uso futuro. *O termo "ferramenta elétrica" nas instruções de segurança refere-se à sua ferramenta elétrica alimentada pela rede (com cabo) ou à sua ferramenta elétrica alimentada por acumulador ou bateria (sem cabo).*

2.1.1 Segurança no local de trabalho

a) **Mantenha o seu local de trabalho limpo e bem iluminado.** *A desorganização ou áreas de trabalho não iluminadas podem causar acidentes.*

b) **Não trabalhe com a ferramenta elétrica em ambientes com risco de explosão onde se encontrem fluidos, gases ou pós inflamáveis.** *As ferramentas elétricas produzem faíscas que podem inflamar poeira ou gases de combustão.*

c) **Mantenha as crianças e outras pessoas afastadas da ferramenta elétrica durante a utilização da mesma.** *A distração pode levar à perda do controlo sobre a ferramenta.*

2.1.2 Segurança elétrica

a) **A ficha de ligação da ferramenta elétrica tem de ser compatível com a tomada. A ficha não pode ser modificada de modo algum. Não usar uma ficha adaptadora juntamente com ferramentas elétricas ligadas à terra.** *Fichas não modificadas e tomadas adequadas diminuem o risco de um choque elétrico.*

b) **Evitar o contacto físico com as superfícies ligadas à terra, como tubos, radiadores, fogões e frigoríficos.** *Existe um risco aumentado de choque elétrico caso o seu corpo esteja em contacto com a terra.*

c) **Mantenha as ferramentas elétricas afastadas da chuva e da humidade.** *A penetração de água numa ferramenta elétrica aumenta o risco de um choque elétrico.*

d) **Não utilize o cabo de ligação de modo indevido para transportar a ferramenta elétrica, pendurar a mesma ou para puxar a ficha da tomada.** *Mantenha o cabo de ligação longe do calor, do óleo, de cantos cortantes e de peças móveis.*

e) **Ao trabalhar com uma ferramenta elétrica ao ar livre, utilize apenas cabos de extensão que também sejam adequados para utilização no exterior.** *A utilização de um cabo de extensão adequado para o exterior reduz o risco de um choque elétrico.*

f) **Caso não seja possível evitar utilizar a ferramenta elétrica num ambiente húmido, utilize um disjuntor diferencial.** *A utilização de um disjuntor diferencial diminui o risco de um choque elétrico.*

2.1.3 Segurança das pessoas

a) **Mantenha-se atento, preste atenção ao que está a fazer e use o bom senso ao trabalhar com uma ferramenta elétrica. Não utilize uma ferramenta elétrica quando estiver cansado ou sob o efeito de drogas, álcool ou medicação.** *Um momento de desatenção ao utilizar uma ferramenta elétrica pode resultar em lesões graves.*

b) **Utilize equipamento de proteção individual.** *A utilização de equipamento de proteção individual adequado, como máscaras contra poeira, calçado de segurança com sola antiderrapante, capacete de segurança ou proteção auditiva, reduz o risco de lesões, consoante o tipo e a utilização da ferramenta elétrica.*

c) **Evite ligar a ferramenta inadvertidamente. Certifique-se de que a ferramenta elétrica está desligada antes de a ligar à alimentação elétrica e/ou bateria, de pegar na ferramenta ou de transportar a mesma.** *Ao transportar a ferramenta elétrica, caso coloque os dedos no interruptor ou faça a ligação da ferramenta elétrica ligada à alimentação, isso poderá causar acidentes.*

d) **Remova todas as chaves de ajuste ou outras chaves de fendas antes de ligar a ferramenta elétrica.** *Uma ferramenta ou uma chave situada numa peça giratória da ferramenta elétrica podem causar lesões.*

e) **Evite uma postura corporal atípica. Mantenha-se sempre equilibrado e apoiado.** *Desse modo, poderá controlar melhor a ferramenta elétrica em situações inesperadas.*

f) **Usar vestuário adequado. Não usar vestuário largo ou objetos de adorno pessoal. Afaste os cabelos e as roupas das peças móveis.** *Roupa larga, objetos de adorno ou cabelos compridos podem ficar presos nas peças móveis.*

g) **Caso seja possível montar dispositivos de aspiração e recolha de pó, estes deverão ser ligados e utilizados corretamente.** *A utilização de um dispositivo de aspiração de pó pode reduzir os riscos causados pelo pó.*

h) **Não se apoie numa falsa sensação de segurança e não ignore as regras de segurança para ferramentas elétricas, mesmo que já esteja familiarizado com a mesma após utilização repetida.** *Agir de modo descuidado pode causar lesões graves em frações de segundos.*

2.1.4 Utilização e manuseamento da ferramenta elétrica

a) **Não sobrecarregue a ferramenta elétrica. No seu trabalho utilize a ferramenta elétrica adequada ao efeito pretendido.** *Com a ferramenta elétrica poderá trabalhar melhor e com mais segurança na área de desempenho em causa.*

b) **Não utilize uma ferramenta elétrica cujo interruptor esteja danificado.** *Qualquer ferramenta elétrica que já não possa ser ligada ou desligada é perigosa e deve ser reparada.*

c) **Retire a ficha da tomada e/ou remova uma bateria amovível antes de fazer ajustes no dispositivo, trocar peças na ferramenta de colocação a utilizar ou pôr de lado a ferramenta elétrica.** *Estas medidas de segurança evitam o arranque inadvertido da ferramenta elétrica.*

d) **Armazene as ferramentas elétricas que não estejam a ser usadas fora do alcance de crianças. Não deixe que as ferramentas elétricas sejam utilizadas por pessoas que não estejam familiarizadas com as mesmas ou que não tenham lido as respetivas instruções.** *As ferramentas elétricas são perigosas quando utilizadas por pessoas inexperientes.*

e) **Preste o devido cuidado às ferramentas elétricas e à ferramenta de colocação. Verifique se as peças móveis funcionam sem problemas e não bloqueiam, se há peças partidas ou danificadas ao ponto de afetarem a funcionalidade da ferramenta elétrica. Mande reparar peças danificadas antes de utilizar a ferramenta elétrica.** *Muitos acidentes têm como causa a manutenção deficiente das ferramentas elétricas.*

f) **Manter as ferramentas de corte afiadas e limpas.** *Ferramentas de corte bem cuidadas com gumes afiados têm uma menor probabilidade de bloquear e são mais fáceis de manusear.*

g) **Utilize a ferramenta elétrica, a ferramenta de colocação e as ferramentas de colocação e afins em conformidade com estas instruções. Em simultâneo, leve em consideração as condições de trabalho e a atividade a realizar.** *A utilização de ferramentas elétricas para outras aplicações além das previstas pode criar situações perigosas.*

h) **Mantenha as pegas e as superfícies de contacto secas, limpas e sem óleo e gordura.** *Pegas e superfícies de contacto escorregadias não permitem uma operação e um controlo seguros da ferramenta elétrica em situações inesperadas.*

2.1.5 Serviço

a) **A sua ferramenta elétrica deve ser reparada apenas por pessoal especializado e somente com peças de substituição originais.** *Desse modo garante-se a manutenção da segurança da ferramenta elétrica.*

2.2 Utilização de acordo com a finalidade

O ATS3080 só pode ser operado em perfeito estado de funcionamento, com a consideração da segurança e dos perigos.

O ATS3080 é adequado e destinado às seguintes utilizações:

- Atado automático até um diâmetro máx. de 80 mm
- Uso na área interna e na área externa protegida da chuva
- Uso industrial

2.3 Utilização incorreta

Qualquer utilização não mencionada no capítulo → *"Utilização de acordo com a finalidade" na página 7* é considerada incorreta. Os danos daí resultantes são da responsabilidade exclusiva do operador do ATS3080.

Em especial, a seguinte utilização não é permitida:

- Utilização com peças avariadas
- Utilização em ambiente com risco de fogo ou explosão
- Utilização com alta humidade e/ou luz solar direta
- Utilização simultânea por várias pessoas
- Alterações e reconstruções arbitrárias no ATS3080 e nos seus acessórios sem a permissão da HellermannTyton
- Utilização de peças de substituição e acessórios que não tenham sido controlados e autorizados pela HellermannTyton
- Operação do ATS3080 com a carcaça aberta

2.4 Qualificação do pessoal

Pessoas menores de idade ou formandos só podem executar os trabalhos sob a supervisão de um técnico experiente e com a permissão expressa do proprietário.

2.4.1 Pessoal especializado para a operação

Ao pessoal especializado são atribuídas as seguintes autorizações e tarefas para a operação completa:

- Operação do ATS3080
- Eliminação de avarias ou tomada de medidas para a eliminação de avarias
- Limpeza do ATS3080

Este pessoal garante uma operação profissional graças à sua formação profissional ou experiência prática.

2.4.2 Pessoal especializado na conservação e na manutenção

A conservação e a manutenção só devem ser feitas por pessoal especializado e qualificado. Com base na sua formação profissional, este pessoal tem conhecimento suficiente sobre o ATS3080 e pode avaliar um estado de operação seguro.

Para além disso, o pessoal conhece as seguintes regras e os regulamentos:

- Regulamentos estatais de segurança no trabalho
- Regulamentos de prevenção de acidentes
- Regras gerais reconhecidas da técnica (por exemplo, regras dos sindicatos, normas DIN, regras da VDE (Federação Alemã de Indústrias Eletrotécnicas e Eletrónicas), regras técnicas de outros estados membros da União Europeia ou outros estados do acordo sobre o espaço económico europeu).

2.4.3 Eletricista formado

Os trabalhos na rede elétrica e nos componentes condutores de corrente têm de ser feitos por um eletricista formado.

2.4.4 Especialista autorizado na reparação e nos testes

As reparações e os testes técnicos de segurança só devem ser executados por um técnico de serviço da HellermannTyton ou por pessoal especializado certificado pela HellermannTyton.

2.5 Perigos básicos ao lidar com o ATS3080

2.5.1 Limpeza no posto de trabalho

A organização, a boa iluminação e a limpeza no posto de trabalho facilitam os trabalhos, minimizam os perigos e diminuem o risco de lesões.

Devem ser mantidos os seguintes princípios sobre a organização e a limpeza no posto de trabalho:

- ▶ Guardar as ferramentas que não mais necessárias.
- ▶ Evitar os pontos de tropeço (por exemplo, colocar os resíduos imediatamente no recipiente adequado).
- ▶ Eliminar imediatamente as impurezas de gorduras, óleos e outros líquidos.
- ▶ Manter limpos os comandos da ferramenta.

2.5.2 Peças de substituição e acessórios

- ▶ Devem ser usadas somente peças de substituição originais.
- ▶ Se houver a substituição de peças, o seu funcionamento deve ser testado posteriormente.
- ▶ Usar exclusivamente acessórios autorizados pela HellermannTyton. O uso de acessórios pode modificar o trabalho com o ATS3080.

3 Estrutura e função

3.1 Material fornecido

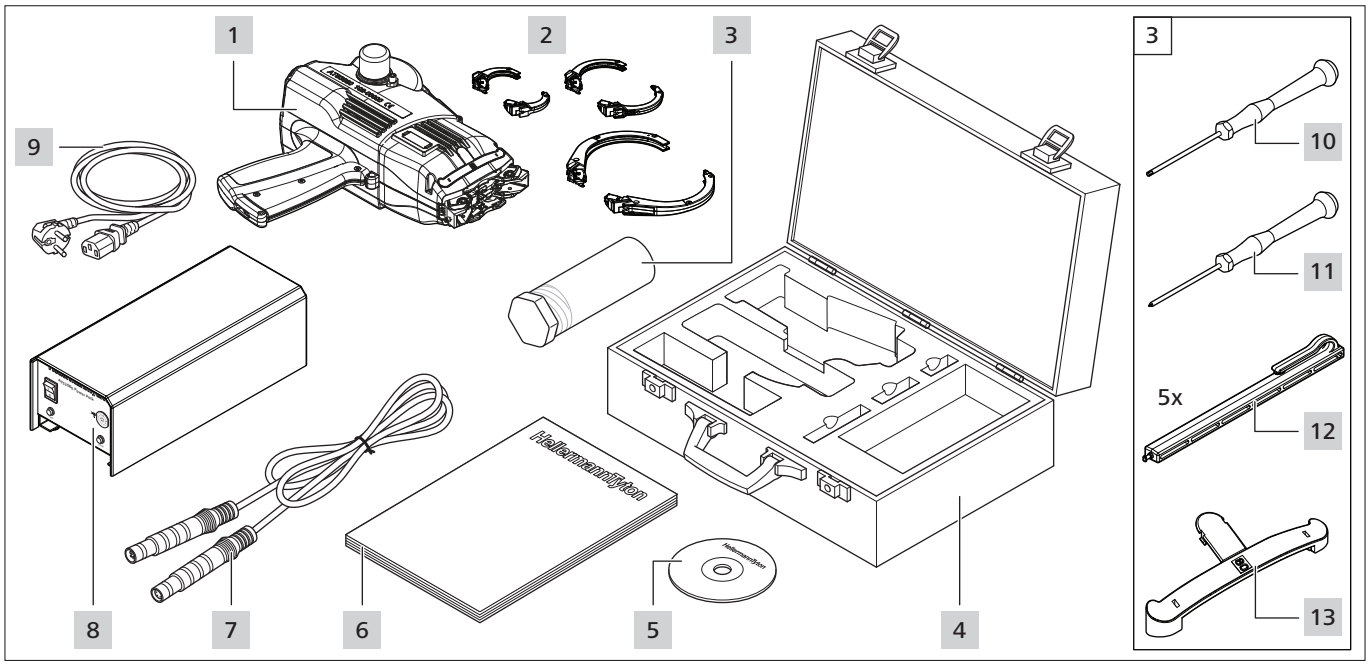

1 Autotool System 3080 (ATS3080)

2 Pinças Ø30 mm, Ø50 mm e Ø80 mm

3 Caixa de serviço

4 Mala, incl. 2 chaves

5 DVD sobre o manual de instruções

6 Manual de instruções

7 Cabo de ligação de 2 m (para a ligação entre a unidade de alimentação 3080 e o ATS3080)

8 Unidade de alimentação 3080

9 Cabo de rede de 1,8 m

Conteúdo da caixa de serviço

10 Chave sextavada interior de 2 mm

11 Chave de parafusos PH0 50

12 Puxador das cabeças de fecho (5x)

13 Limitador 80

Sobre os números de artigo dos acessórios, → *"Acessórios e extras" na página 18*

Verificar o material fornecido

- Verificar se o material fornecido está completo e se há danos visíveis de transporte ou outros danos.
- Se houver um dano, confirmar o caso com o agente de transporte e informar imediatamente e por escrito a HellermannTyton.

3.2 Descrição do funcionamento

3.2.1 Ferramenta ATS3080

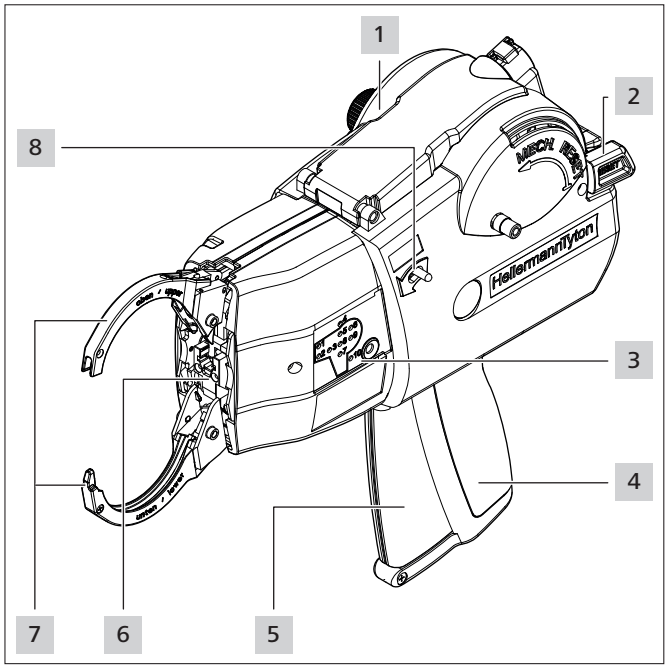

1 *ATS3080*
2 *Alavanca de reset*
3 *Campo de indicação (visor)*
4 *Pega*
5 *Gatilho de disparo (trigger)*
6 *Tampa frontal com sensor de cabeça*
7 *Pinça superior e inferior*
8 *Alavanca de desbloqueio*

O ATS3080 1 é um sistema operado eletricamente para atar, por ex., fios elétricos ou diferentes peças através de fitas e cabeças de fecho, → *"Cabeças e fitas de fecho" na página 25.*

A força do atado pode ser ajustada no ATS3080.

Para fazer um atado, o material a ser atado é posicionado entre as pinças na tampa frontal. Em seguida, o gatilho de disparo 5 é acionado.

No caso de avaria, o visor 3 exibe indicações sobre o local de erro e o respetivo LED acende a vermelho, → *"Visor" na página 10*

Visor

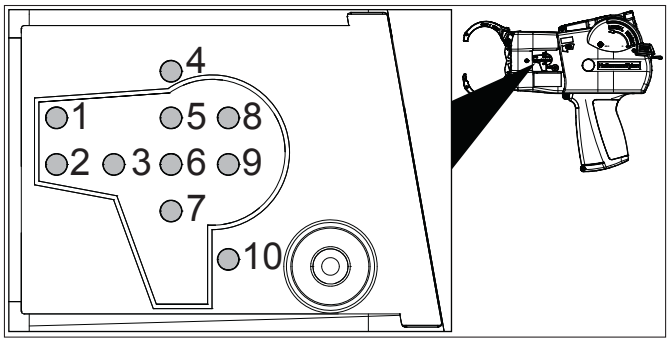

1 *Posição do fecho*
2 *Comutador*
3 *Posição inicial*
4 *Material do fecho*
5 *Motor*
6 *Tempo*
7 *Sobrecarga*
8 *Material da fita*
9 *Cavalete de rolo*
10 *Reset*

3.2.2 Unidade de alimentação 3080

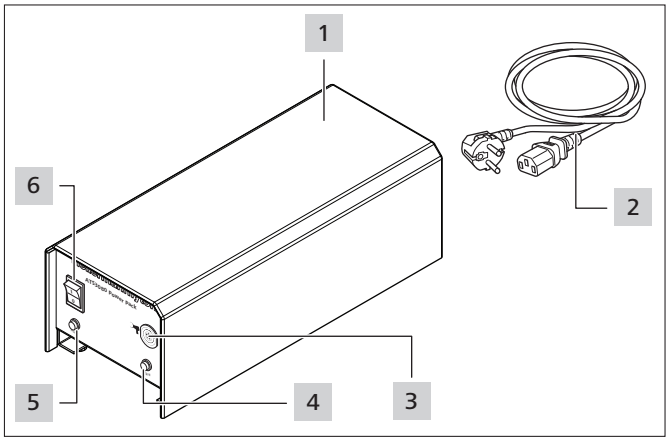

1 *Carcaça*
2 *Cabo de rede (conexão e fusível na parte traseira da carcaça)*
3 *Conexão para ATS3080*
4 *Luz de sinal LED* Signal
5 *Luz de sinal LED* Power
6 *Interruptor principal*

A unidade de alimentação 3080 alimenta o ATS3080 com corrente elétrica. Sobre as interfaces nos dois lados da carcaça, → *"Vista geral das interfaces da unidade de alimentação 3080" na página 25.*

4 Transporte, eliminação e armazenamento

4.1 Transporte

▶ Para o transporte, usar a mala fornecida.

4.2 Eliminação

A eliminação do ATS3080, da unidade de alimentação 3080, dos módulos individuais, bem como os materiais auxiliares e de operação, deve obedecer, parcialmente, aos regulamentos legais. Informações precisas podem ser fornecidas pelas autoridades da administração responsável (por exemplo, ministério do ambiente).

▶ Eliminar a embalagem.

Eliminar a embalagem de acordo com os regulamentos de eliminação e proteção do meio ambiente.

▶ Levar o produto a ser eliminado somente aos pontos de recolha autorizados.

▶ Em caso de dúvidas sobre a eliminação, entrar em contacto com o fabricante.

4.3 Armazenamento

▶ Armazenar o ATS3080 e a unidade de alimentação 3080 num local fresco e seco.

▶ Evitar a radiação solar direta.

▶ Armazenar o ATS3080 e a unidade de alimentação 3080 numa embalagem à prova de poeira.

▶ Armazenar os componentes elétricos (ATS3080 e a unidade de alimentação 3080) embalados à prova de choques e separados dos acessórios.

▶ Para o armazenamento dos acessórios, observar as respetivas fichas de especificações.

4.4 Devolução

▶ Para a devolução, usar a mala fornecida, pois, caso contrário, será cobrado o custo de uma mala de substituição.

5 Montagem

5.1 Montagem dos acessórios

▶ Para a montagem dos acessórios, observar os manuais anexos ao acessório em questão.

5.2 Colocação do limitador

Ferramenta necessária

- Chave sextavada interior de 2,5 mm

A chave sextavada interior de 2,5 mm não está incluída no material fornecido.

Colocação do limitador

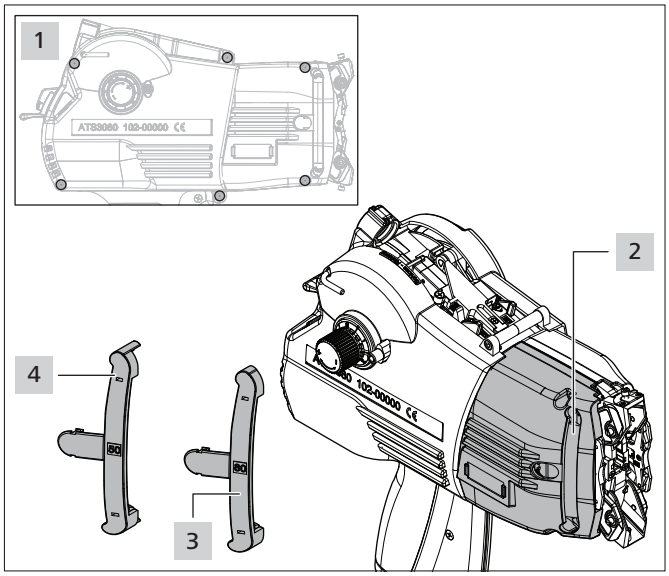

São disponibilizados os seguintes limitadores, → *"Geometrias dos materiais a serem atados" na página 14*:

- Limitador 50 4 para pinças Ø30 mm e Ø50 mm
- Limitador 80 3 para pinças Ø80 mm

▶ Soltar os seis parafusos 1.

▶ Elevar ligeiramente a parte traseira da carcaça e remover a parte dianteira da carcaça 2.

▶ Virar a parte dianteira da carcaça 2 ao contrário.

▶ Colocar o limitador adequado para o material a ser atado na reentrância interior da parte dianteira da carcaça 2.

▶ Posicionar a parte dianteira da carcaça 2 por baixo da parte traseira da carcaça e fechar a carcaça.

▶ Fixar as partes da carcaça com os parafusos 1.

5.3 Montagem das pinças

Ferramenta necessária

- Chave sextavada interior de 2 mm

Montagem das pinças

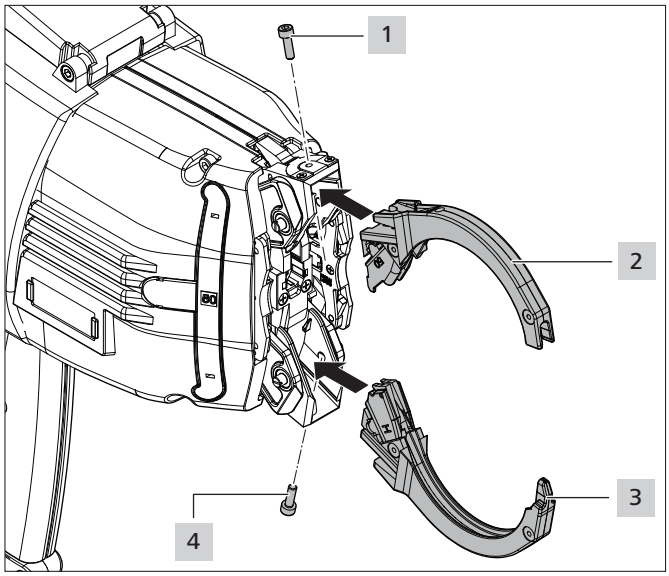

- ▶ Selecionar as pinças adequadas para o material a ser atado, → *"Geometrias dos materiais a serem atados" na página 14*
- ▶ Soltar os parafusos 1 e 4.
- ▶ Inserir a pinça superior 2 e a pinça inferior 3 até ao encosto nas respetivas receções das pinças.
- ▶ Prestar atenção à inscrição e atribuição correta das pinças superior e inferior.

NOTA

As cabeças dos parafusos não estão encostadas à carcaça.

- ▶ **Não** apertar os parafusos até ao encosto.

- ▶ Apertar os parafusos 1 e 4 e, assim, fixar as pinças.

5.4 Ligar o ATS3080

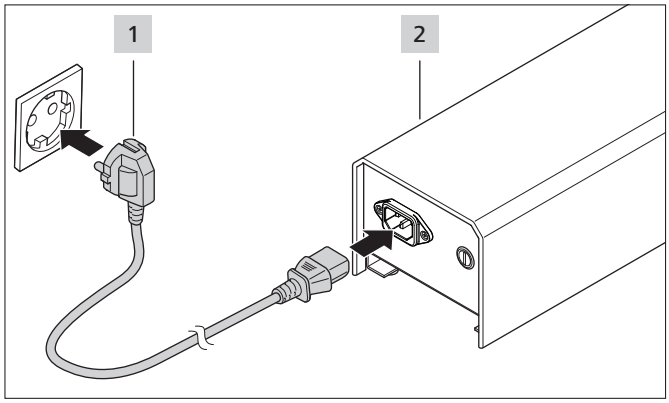

- ▶ Ligar a unidade de alimentação 3080 2 à alimentação de energia 1.

NOTA

A tomada deve estar bem acessível para que o sistema possa ser desligado da tensão se necessário.

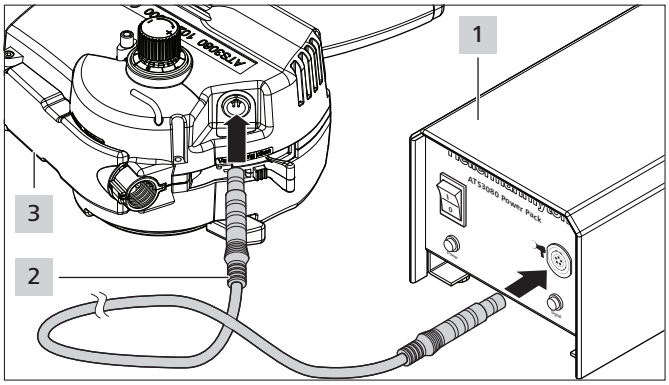

- ▶ Ligar o ATS3080 3 com o cabo de ligação 2 à unidade de alimentação 3080 1.
- ☑ Os anéis de fixação do cabo de ligação 2 encaixam.

6 Operação

6.1 Carregar as cabeças de fecho

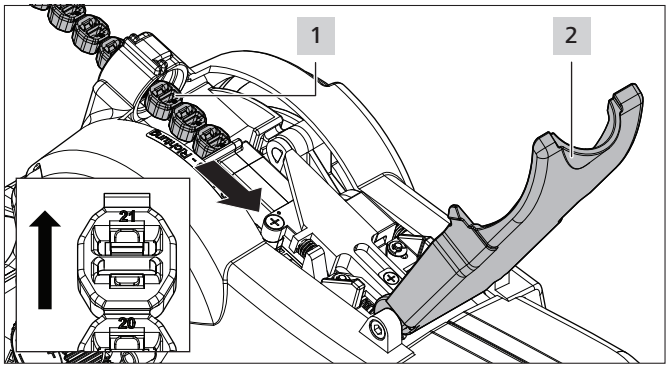

- ▶ Inserir o cordão das cabeças de fecho 1 com o número virado para a frente e para cima.
- ▶ Abrir a cobertura 2 do ATS3080.
- ▶ Inserir o cordão das cabeças de fecho 1 até ao primeiro encaixe.
- ☑ O LED 4 Material do fecho apaga no visor.
- ☑ O cordão das cabeças de fecho 1 encaixa de forma evidente.
- ▶ Fechar a cobertura 2.

6.2 Carregar as fitas de fecho

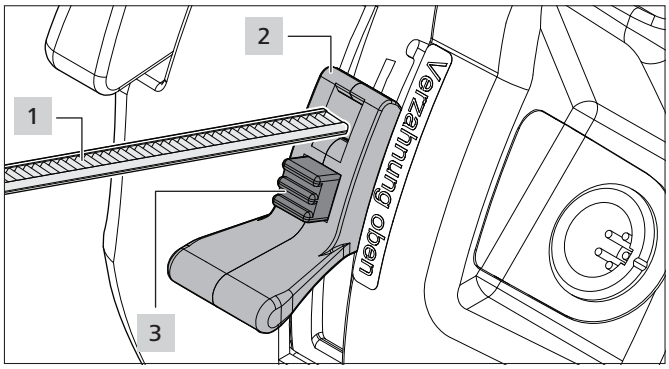

- ▶ Prestar atenção para que a fita de fecho 1 esteja cortada de forma perpendicular.
- ☑ A fita de fecho tem, no mínimo, 12 cm de comprimento.

- ▶ Premir o botão vermelho 3 do cavalete de rolo 2 e manter brevemente premido para realizar o ajuste.
- ▶ Deslocar o cavalete do rolo 2 para a posição central até encaixar.
- ▶ Inserir a fita de fecho 1 com os dentes para cima até aprox. 10 cm de profundidade.
- ▶ Deslocar o cavalete do rolo 2 totalmente para cima até o botão vermelho 3 encaixar.
- ☑ A fita de fecho 1 não se deixa mais puxar para fora.
- ☑ O LED 9 Cavalete de rolo apaga no visor.

6.3 Ajustar a força de aperto

O ATS3080 possui um botão de ajuste com o qual é possível ajustar a força de aperto.

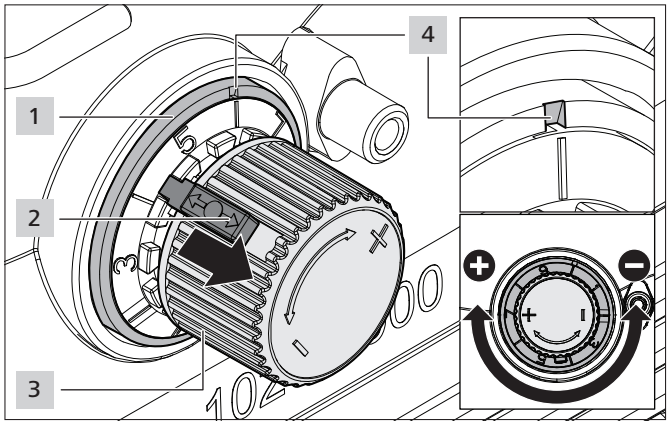

- ▶ Puxar o pino de retenção 2 localizado no botão de ajuste 3 para fora do dentado.
- ▶ Com o pino de retenção 2 puxado, ajustar a força de aperto pretendida com o botão de ajuste 3.
- • Se rodar no sentido dos ponteiros do relógio, a força de aperto é aumentada.
- • Se rodar no sentido contrário ao dos ponteiros do relógio, a força de aperto é diminuída.
- ☑ O ajuste selecionado é indicado através do entalhe branco 4 existente no anel de marcação 1.
- ▶ Deixar o pino de retenção 2 encaixar.

6.4 Ligar

- ▶ Verificar se o ATS3080 está operacional.
- ☑ A fita de fecho está carregada e o cavalete de rolo bloqueado, → *"Carregar as fitas de fecho" na página 12*
- ☑ As cabeças de fecho estão carregadas no sentido correto, → *"Carregar as cabeças de fecho" na página 12*
- ☑ No transporte das cabeças de fecho consegue-se ver o campo verde.
- ☑ Os protetores estão estendidos.
  Se os protetores não estiverem estendidos, é necessário realizar um reset, → *"Executar o reset" na página 18*
- ▶ Ligar a unidade de alimentação 3080 no interruptor principal.
- ☑ As luzes de sinal LED Signal e Power na unidade de alimentação 3080 acendem a verde.
- ☑ O LED 10 Reset no ATS3080 acende a verde, → *"Visor" na página 10*
- ☑ O ATS3080 está operacional.
- ▶ Executar dez atados de teste.

6.5 Atado

- ▶ Colocar o material a ser atado à frente da tampa frontal do ATS3080.

NOTA

- ▶ **Não** pressionar a tampa frontal do ATS3080 contra o material a ser atado.

- ▶ Acionar o gatilho de disparo para iniciar um atado.
- ☑ As pinças fecham-se à volta do material a ser atado e o atado é executado.

6.6 Sequência do movimento durante o modo normal

A sequência do movimento é apresentada com uma pinça Ø50 mm e um objeto redondo (material a ser atado).

Posição inicial

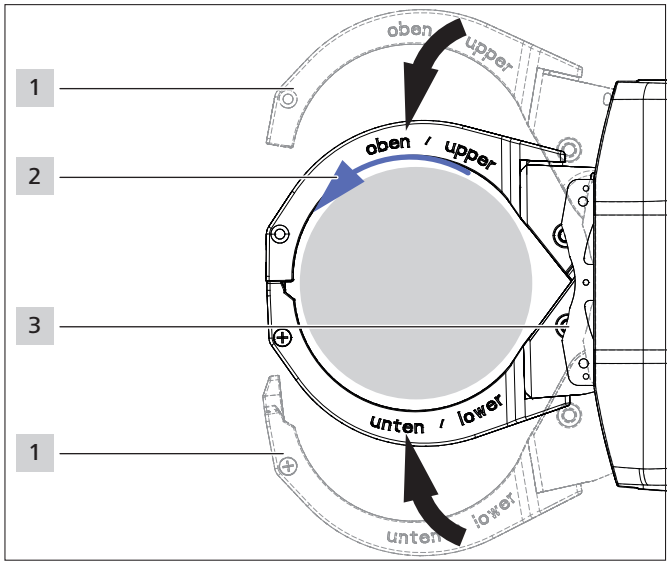

Passo 1: As pinças 1 fecham.
Passo 2: A fita de fecho abraça 2.
Passo 3: O ATS3080 comuta para a sequência de retorno.
Passo 4: Os protetores 3 recolhem e as pinças 1 abrem.

Posição de tensionamento

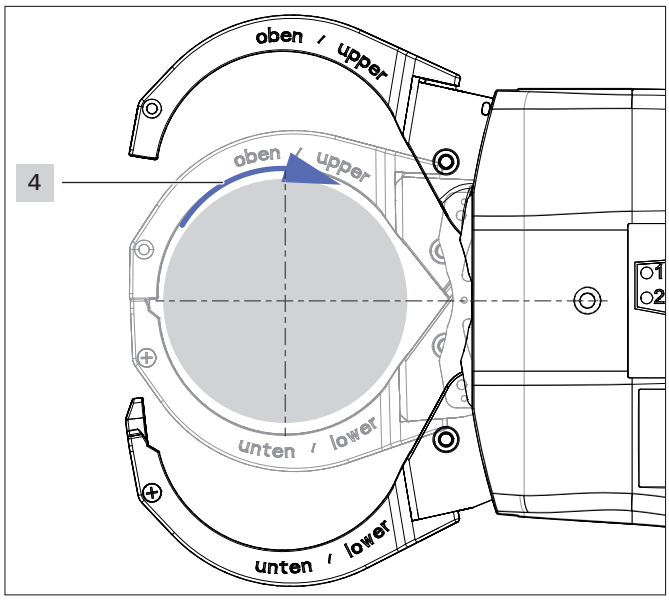

Passo 5: A fita de fecho é tensionada 4.
Passo 6: A fita de fecho é cortada quando a força de atar ajustada é alcançada.
Passo 7: Os protetores deslocam-se para a frente.
Passo 8: O ATS3080 está pronto para o seguinte atado.

6.7 Posicionamento

6.7.1 Posicionar o material a ser atado

- Posicionar o material a ser atado sempre do mesmo modo.
- Pré-agrupar o material a ser atado de forma ordenada. Evitar pontas de cabos salientes.
- Prestar atenção para que as pinças superior e inferior do ATS3080 não sejam perturbadas durante o fecho.

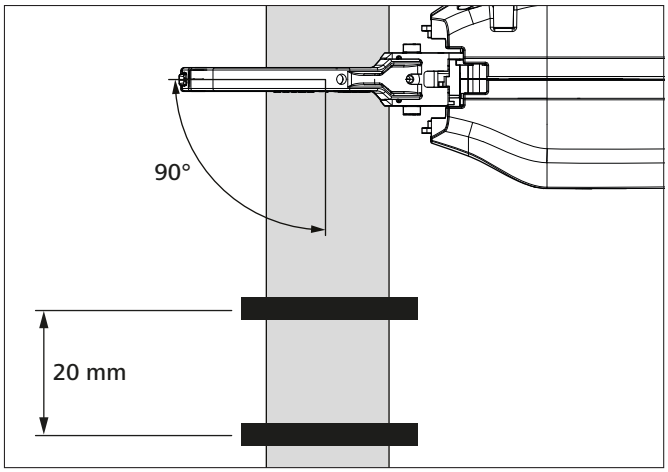

- Posicionar o ATS3080 num ângulo de 90° em relação ao material a ser atado para garantir que o material seja bem atado sem uma sobreposição da fita.
- Colocar as fitas de fecho a uma distância mínima de 20 mm.

NOTA

Para realizar um processo de atar correto, o material a ser atado tem que ser posicionado na vertical, de forma centrado em relação às pinças, → *"Posição de tensionamento" na página 14*

6.7.2 Geometrias dos materiais a serem atados

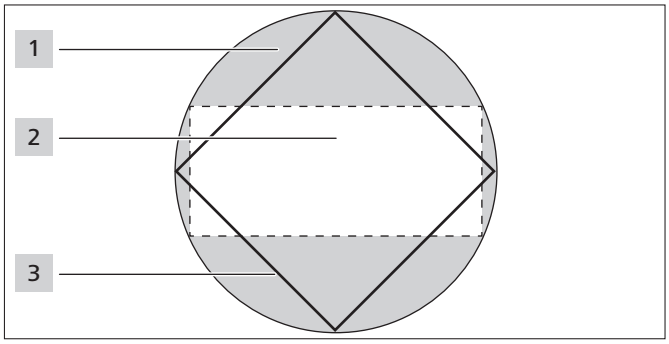

Dimensões	Pinça 30	Pinça 50	Pinça 80
Diâmetro [mm] 1	máx. 30	máx. 50	máx. 80
Retangular [mm] 2	máx. 12 x 27	máx. 23 x 45	máx. 34 x 72
Quadrado [mm] 3	máx. 21 x 21	máx. 35 x 35	máx. 56 x 56

6.8 Desligar

NOTA

- No caso de não utilização e troca do ATS3080, desligar o interruptor principal na unidade de alimentação 3080.

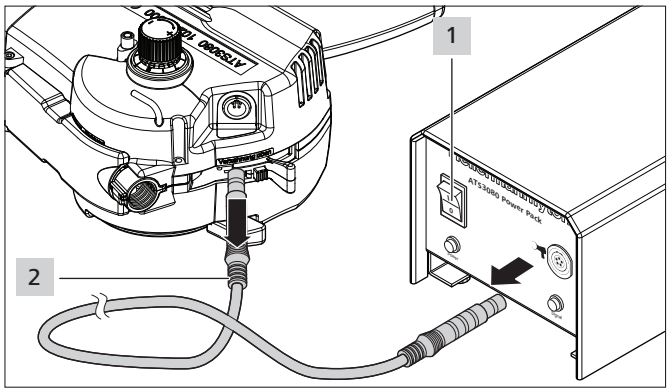

- Desligar a unidade de alimentação 3080 no interruptor principal 1.
- Para desconectar, puxar pelos anéis de fixação do cabo de ligação 2.

6.9 Remover as cabeças de fecho

6.9.1 Remover as cabeças de fecho da tampa frontal

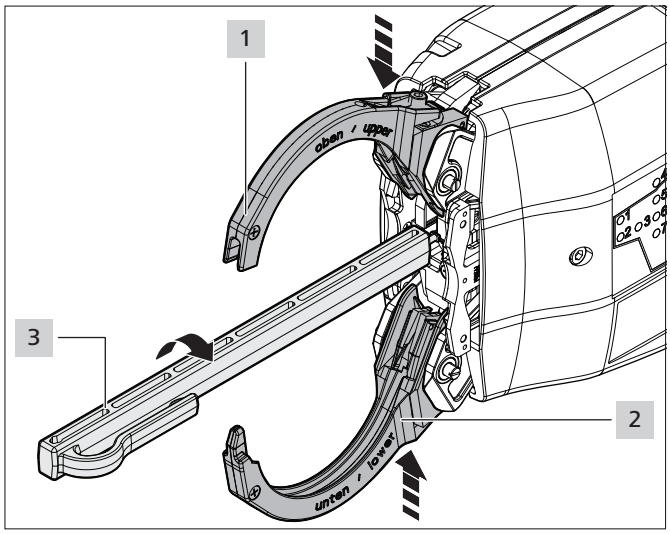

- Desligar a unidade de alimentação 3080 no interruptor principal.
- Aproximar ligeiramente as pinças 1 e 2 uma da outra.
- ☑ As cabeças de fecho são deslocadas para dentro da tampa frontal.
- Inserir o puxador das cabeças de fecho 3 e rodar em 90°.
- Com o puxador das cabeças de fecho 3, puxar as cabeças de fecho para fora.

6.9.2 Remover as cabeças de fecho do transporte das cabeças de fecho

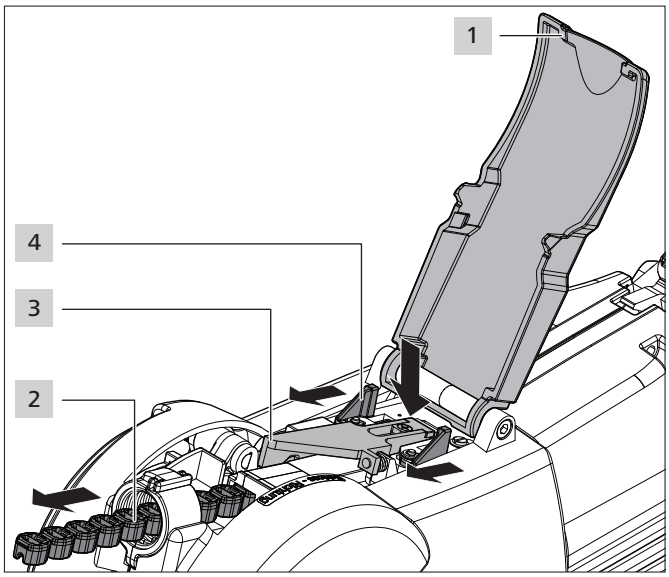

- Desligar a unidade de alimentação 3080 no interruptor principal.
- Abrir a cobertura 1 do ATS3080.
- Pressionar a alavanca de transporte dos fechos 3 para baixo até que o cordão das cabeças de fecho seja separado.
- ☑ A alavanca de transporte dos fechos 3 bascula para cima.
- Deslocar as patilhas 4 para trás, na direção da pega e puxar simultaneamente as cabeças de fecho 2 para fora.
- Fechar a cobertura 1.

6.10 Remover a fita de fecho

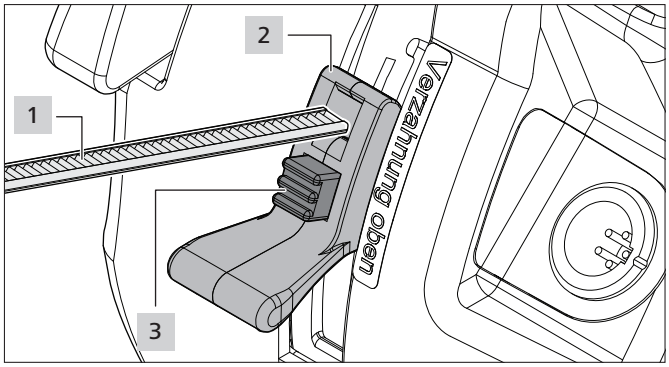

- Desligar a unidade de alimentação 3080 no interruptor principal.
- Premir o botão vermelho 3 do cavalete de rolo 2 e manter premido.
- Deslocar o cavalete do rolo 2 para a posição inferior.
- Puxar a fita de fecho 1 para fora.

7 Eliminação de erros

7.1 Análise de erros

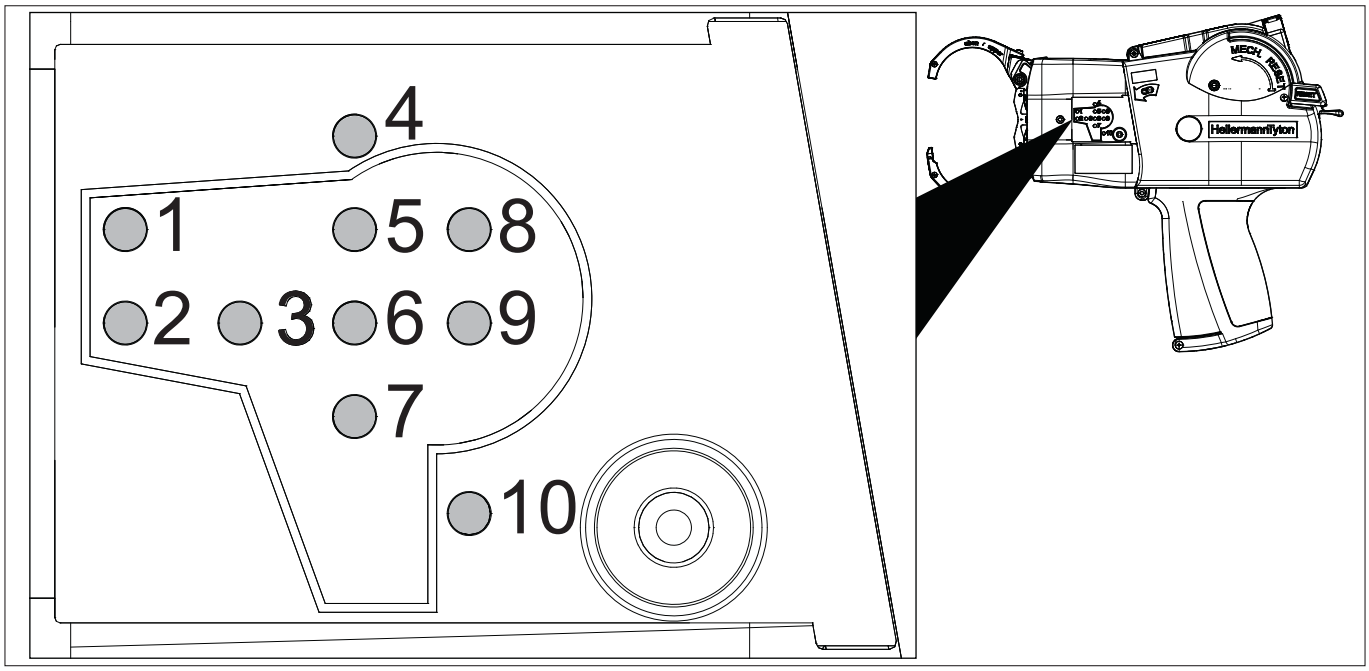

As luzes LED no visor indicam o estado de funcionamento atual:

- LED 10 acende a verde: OK
- Um LED acende a vermelho: erro
- Nenhum LED acende: placa de circuitos impressos danificada

A seguinte tabela descreve as causas e as soluções no caso de uma notificação de erro no visor.

INDICAÇÃO NO VISOR	CAUSA	ELIMINAÇÃO DE AVARIAS
LED 1 Posição do fecho	Cabeça de fecho não está em posição	▶ Verificar a tampa frontal.
LED 2 Comutador	Alavanca de comutação ocupada	▶ Verificar a tampa frontal.
LED 3 Posição inicial	Ferramenta não está na posição inicial	▶ Verificar a interrupção do ciclo. ▶ Pressionar a alavanca de reset **uma vez** para cima até ao encosto.
LED 4 Material do fecho	Cordão das cabeças de fecho acabou	▶ Carregar as cabeças de fecho, → *"Carregar as cabeças de fecho" na página 12*
LED 5 Motor	Motor funciona demasiado lento	▶ Executar o reset, → *"Executar o reset" na página 18* ▶ Se o reset não for bem-sucedido, contactar o serviço.
LED 6 Tempo	Limite de tempo excedido	▶ Restabelecer a posição inicial, → *"Ligar" na página 13*
LED 7 Sobrecarga	Sobrecarga	▶ Verificar o bloqueio do canal da fita. ▶ Remover os restos de material no canal da fita.
LED 8 Sem função		
LED 9 Cavalete do rolo	Cavalete do rolo aberto	▶ Fechar o cavalete do rolo.
LED 10 Reset	Reset incompleto	▶ Voltar a executar o reset, → *"Executar o reset" na página 18*

7.2 Possíveis erros

A seguinte tabela descreve os possíveis erros de funcionamento no ATS3080 que não são apresentados no visor.

IMAGEM DO ERRO	POSSÍVEL CAUSA	SOLUÇÃO
Formou-se um laço	• Força de aperto demasiado fraca	▶ Ajustar a força de aperto, → *"Ajustar a força de aperto" na página 13*
Sobreposição da fita, atado frouxo	• Distância entre o material a ser atado e o ATS3080 demasiado grande • Material a ser atado não alinhado paralelamente	▶ Conduzir a tampa frontal do ATS3080 para junto do material a ser atado sem pressionar o mesmo. ▶ Enquanto estiver a atar, **não** afastar o ATS3080 do material a ser atado. ▶ Posicionar o material a ser atado, → *"Posicionar o material a ser atado" na página 14*
Não é possível atar. A fita de fecho dispara de forma reta.	• Pinças erradas montadas	▶ Verificar as tampas das pinças, → *"Verificar as pinças, a tampa da pinça superior e a tampa da pinça inferior" na página 19* ▶ Verificar a montagem das pinças e montar corretamente as pinças, → *"Montagem das pinças" na página 12*
O ATS3080 emite um ruído de roquete.	• Pinças erradas montadas • Percurso das pinças bloqueado • Cordão das cabeças de fecho inserido incorretamente	▶ Verificar a montagem das pinças e montar corretamente as pinças, → *"Montagem das pinças" na página 12* ▶ Desimpedir o percurso das pinças. ▶ Cortar o desgaste na fita de fecho ou inserir a fita de fecho. ▶ Remover as cabeças de fecho e colocá-las corretamente, → *"Carregar as cabeças de fecho" na página 12*
Não é possível executar um reset mecânico. O canal da fita está fechado.	• Tampa frontal ou lâmina da fita montada incorretamente	▶ Montar corretamente a tampa frontal e lâmina da fita, → *"Verificar e substituir a lâmina da fita" na página 21* ▶ Desimpedir o canal da fita.
As pinças não fecham.	• Bloqueio devido a cabeça de fecho	▶ Remover a cabeça de fecho da tampa frontal, → *"Remover as cabeças de fecho da tampa frontal" na página 15*
A fita de fecho não é cortada.	• ATS3080 danificado	▶ Enviar o ATS3080 para o fabricante, → *"Dados de contacto" na página 5*
As pinças abrem-se.	• Protetores não estão à frente	▶ Executar o reset, → *"Executar o reset" na página 18*
O ATS3080 está colocado num dispositivo e indica uma mensagem de erro no visor.	• ATS3080 colocado incorretamente • Dispositivo montado incorretamente • ATS3080 danificado	▶ Remover o ATS3080 do dispositivo e executar o atado manualmente. ▶ Em caso de funcionamento impecável, colocar o ATS3080 corretamente no dispositivo ou montar corretamente o dispositivo, → *"Posicionar o material a ser atado" na página 14* ▶ Em caso de controlo manual sem sucesso do funcionamento, enviar o ATS3080 para o fabricante, → *"Dados de contacto" na página 5*

7.2.1 Notas importantes

CUIDADO

Perigo de esmagamento nas pinças que se fecham.

- ▶ Não colocar os dedos entre as pinças superior e inferior.
- ▶ Executar a eliminação de erros sempre com a unidade alimentação 3080 desligada.

CUIDADO

Perigo de esmagamento nas peças móveis/giratórias com as tampas de manutenção abertas.

- ▶ Executar a eliminação de erros sempre com a unidade alimentação 3080 desligada.

7.2.2 Executar o reset

Após avarias, o ATS3080 tem que ser reposto mecanicamente. O reset elétrico é executado automaticamente.

Ferramenta necessária

- Puxador das cabeças de fecho

Executar o reset

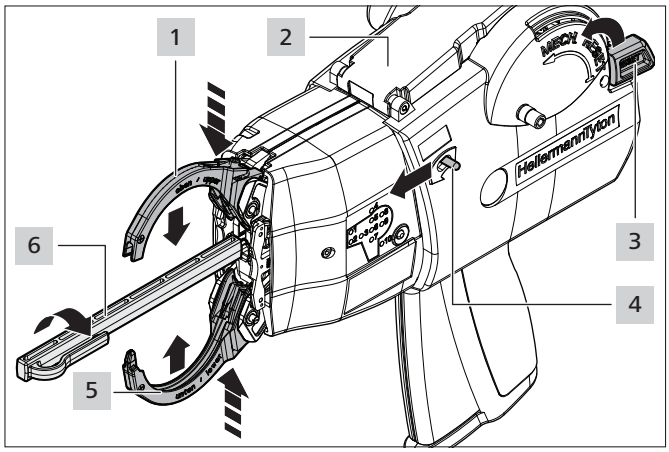

- ▶ Fechar a cobertura 2.
- ▶ Deslocar a alavanca de desbloqueio 4 na direção das pinças.
- ☑ As pinças 1 e 5 abrem-se.
- ▶ Pressionar ligeiramente as pinças 1 e 5 na receção da pinça (ver setas).
- ☑ As cabeças de fecho são deslocadas para dentro da tampa frontal.
- ▶ Inserir o puxador das cabeças de fecho 6 e rodar em 90°.
- ▶ Com o puxador das cabeças de fecho 6, puxar uma cabeça de fecho para fora.
- ▶ Pressionar a alavanca de reset 3 **duas vezes** para cima até ao encosto.

8 Conservação

8.1 Notas importantes

Para garantir o funcionamento impecável do ATS3080, este deve ser submetido a uma manutenção regular, → *"Plano de manutenção" na página 19*.

CUIDADO

Perigo de esmagamento nas pinças que se fecham.

- ▶ Não colocar os dedos entre as pinças superior e inferior.
- ▶ Executar os trabalhos de manutenção sempre com a unidade alimentação 3080 desligada.

CUIDADO

Perigo de esmagamento nas peças móveis/giratórias com as tampas de manutenção abertas.

- ▶ Executar os trabalhos de manutenção sempre com a unidade alimentação 3080 desligada.

8.2 Acessórios e extras

Os acessórios e os extras podem ser comprados diretamente do representante local da HellermannTyton, → *lista de peças de substituição separada.*

Nome	Número de artigo
Manual de instruções	102-01002
Unidade de alimentação 3080	102-00100
Cabo de rede de 1,8 m	102-00011
Cabo de ligação de 2 m	123-90052
Chave sextavada interior de 2 mm	102-01103
Chave de parafusos PH0 50	102-01105
Puxador das cabeças de fecho	102-01110
Limitador 80	102-10064
Dispositivo de montagem móvel 3080	102-00040
Dispositivo de montagem horizontal 3080	102-00041
Dispositivo de montagem automático 3080	102-00042
Dispositivo de suspensão 3080	102-00050

8.3 Serviço técnico pelo fabricante

A assistência técnica do ATS3080 pela HellermannTyton é recomendada uma vez por ano ou após aprox. 1 milhão de atados.

Os endereços de contacto para serviço técnico para todos os países encontram-se em: www.HellermannTyton.com

8.4 Plano de manutenção

QUANDO?	QUEM?	COMO E O QUE?
Diariamente	Programador	▶ Soprar a tampa frontal com ar comprimido. ▶ Verificar se as pinças estão bem fixas.

8.5 Conservação

NOTA

▶ Antes de cada trabalho de conservação, executar um reset, → *"Executar o reset" na página 18.*

8.5.1 Limpar a tampa frontal

Ferramenta necessária

- Puxador das cabeças de fecho
- Chave de parafusos PH0 50

Limpar a tampa frontal

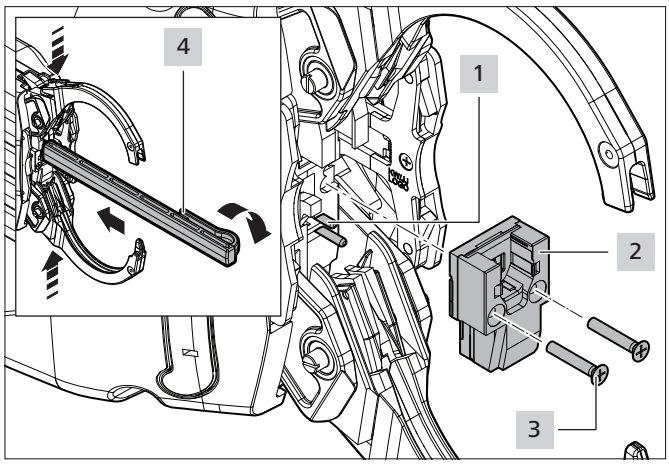

▶ Pressionar ligeiramente as pinças na receção da pinça (ver setas).

☑ As cabeças de fecho são deslocadas para dentro da tampa frontal 2.

▶ Inserir o puxador das cabeças de fecho 4 e rodar em 90°.

▶ Puxar as cabeças de fecho para fora da tampa frontal 2.

▶ Soltar os parafusos 3 na tampa frontal.

▶ Remover a tampa frontal 2.

▶ Desmontar a tampa frontal 2 e limpar com ar comprimido ou um pincel, → *"Verificar e substituir a lâmina da fita" na página 21*

▶ Soprar a parte frontal do ATS3080 com ar comprimido.

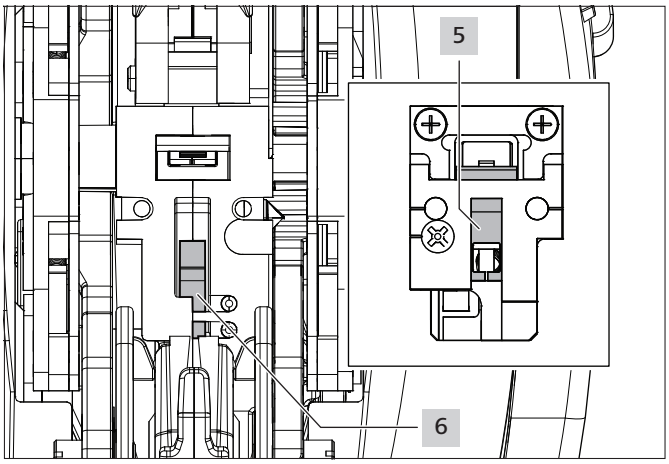

▶ Prestar atenção para que a lâmina da fita 5 e o braço oscilante da lâmina da fita 6 estejam na posição aberta (em baixo).

▶ Colocar a tampa frontal 2 e fixar com os parafusos 3.

▶ Durante a colocação, prestar atenção para não danificar os dois pinos 1 existentes na parte frontal.

NOTA

Se danificar os pinos 1, isso leva a uma falha de funcionamento do ATS3080.

8.5.2 Verificar as pinças, a tampa da pinça superior e a tampa da pinça inferior

Ferramenta necessária

- Chave sextavada interior de 2 mm

Verificar as pinças, a tampa da pinça superior e a tampa da pinça inferior

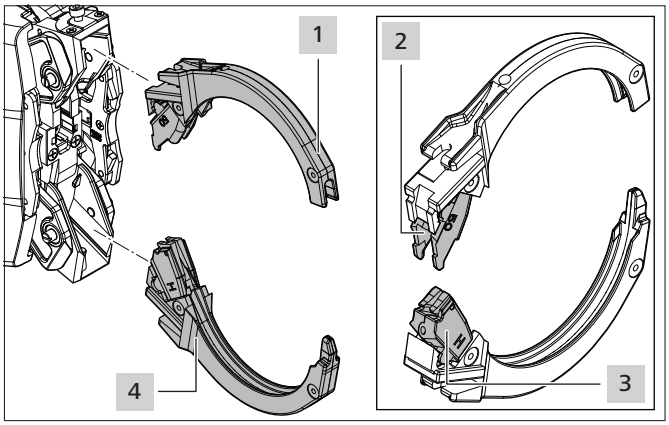

▶ Remover as duas pinças 1 e 4 para fora do ATS3080, → *"Montagem das pinças" na página 12*

▶ Controlar as pinças, a tampa da pinça superior 2 e a tampa da pinça inferior 3 em relação a desgaste ou rutura.

- ▶ Em caso de desgaste ou rutura, colocar pinças novas.
- ▶ Em caso de desgaste ou rutura, substituir a tampa da pinça superior 2 e a tampa da pinça inferior 3,
  → *"Substituir a tampa da pinça superior e a tampa da pinça inferior" na página 20*

8.5.3 Substituir a tampa da pinça superior e a tampa da pinça inferior

Ferramenta e maios auxiliares necessários

- Chave de parafusos PH0 50
- Loctite 243 (opcionalmente disponível na HellermannTyton)

Substituir a tampa da pinça superior e a tampa da pinça inferior de Ø30

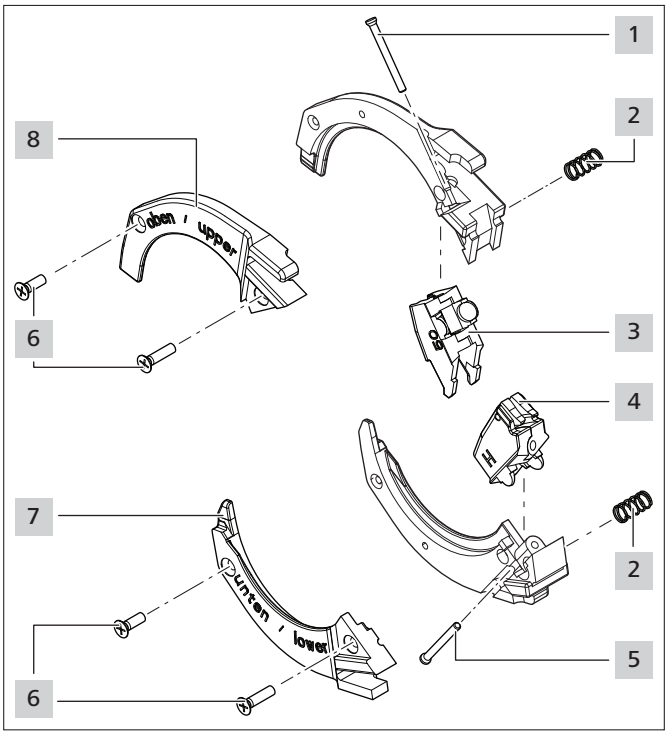

- ▶ Soltar os parafusos 6 nas pinças superior e inferior.
- ▶ Remover as partes das pinças 7 e 8.
- ▶ Puxar o pino 1 da tampa da pinça superior 3 para fora.
- ▶ Puxar o pino 5 da tampa da pinça inferior 4 para fora.
- ▶ Remover a tampa da pinça superior 3 e a tampa da pinça inferior 4.
- ▶ Retirar as molas 2.
- ▶ Inserir as molas 2 na nova tampa da pinça superior 3 e na nova tampa da pinça inferior 4.
- ▶ Colocar a tampa da pinça superior 3 na parte da pinça superior e fixar com o pino 1.
- ▶ Colocar a tampa da pinça inferior 4 na parte da pinça inferior e fixar com o pino 5.
- ▶ Colocar as partes das pinças 7 e 8.
- ▶ Aplicar um pingo de Loctite 243 na rosca dos parafusos 6.
- ▶ Colocar e apertar os parafusos 6.

Substituir a tampa da pinça superior e a tampa da pinça inferior de Ø50

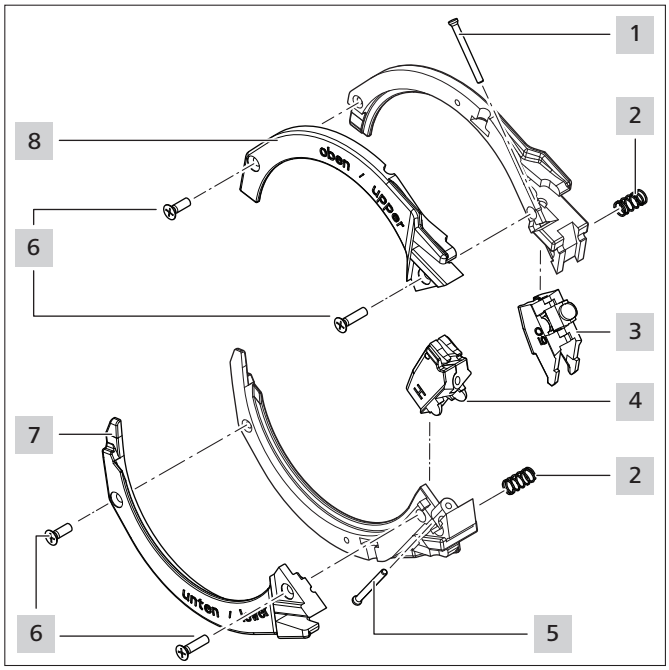

- ▶ Soltar os parafusos 6 nas pinças superior e inferior.
- ▶ Remover as partes das pinças 7 e 8.
- ▶ Puxar o pino 1 da tampa da pinça superior 3 para fora.
- ▶ Puxar o pino 5 da tampa da pinça inferior 4 para fora.
- ▶ Remover a tampa da pinça superior 3 e a tampa da pinça inferior 4.
- ▶ Retirar as molas 2.
- ▶ Inserir as molas 2 na nova tampa da pinça superior 3 e na nova tampa da pinça inferior 4.
- ▶ Colocar a tampa da pinça superior 3 na parte da pinça superior e fixar com o pino 1.
- ▶ Colocar a tampa da pinça inferior 4 na parte da pinça inferior e fixar com o pino 5.
- ▶ Colocar as partes das pinças 7 e 8.
- ▶ Aplicar um pingo de Loctite 243 na rosca dos parafusos 6.
- ▶ Colocar e apertar os parafusos 6.

Substituir a tampa da pinça superior e a tampa da pinça inferior de Ø80

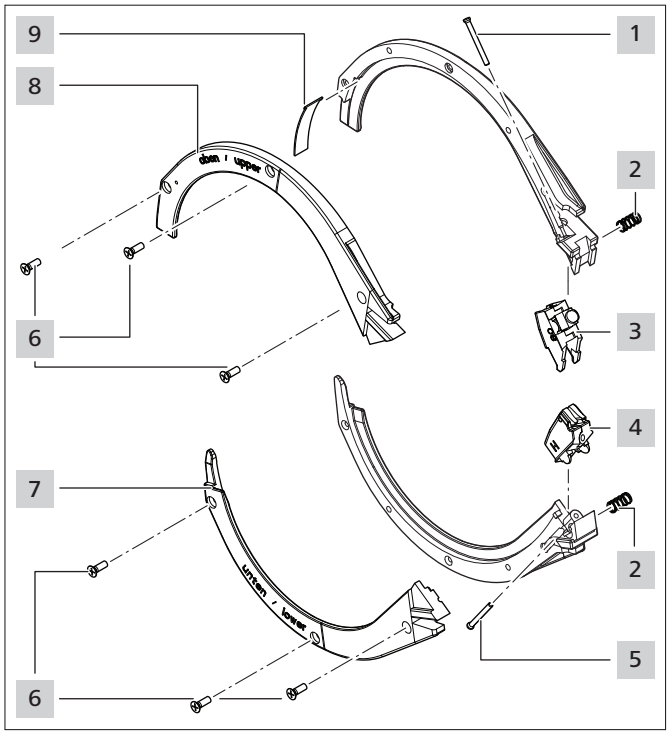

- Soltar os parafusos 6 nas pinças superior e inferior.
- Remover as partes das pinças 7 e 8.
- Puxar o pino 1 da tampa da pinça superior 3 para fora.
- Puxar o pino 5 da tampa da pinça inferior 4 para fora.
- Remover a tampa da pinça superior 3 e a tampa da pinça inferior 4.
- Retirar as molas 2.

NOTA

As tampas da pinça Ø80 são diferentes das tampas das pinças Ø30 e Ø50.

- Inserir as molas 2 na nova tampa da pinça superior 3 e na nova tampa da pinça inferior 4.
- Colocar a tampa da pinça superior 3 na parte da pinça superior e fixar com o pino 1.
- Colocar a tampa da pinça inferior 4 na parte da pinça inferior e fixar com o pino 5.
- Colocar a peça de chapa QZ80 9.
- Colocar as partes das pinças 7 e 8.
- Aplicar um pingo de Loctite 243 na rosca dos parafusos 6.
- Colocar e apertar os parafusos 6.

8.5.4 Verificar e substituir a lâmina da fita

Ferramenta necessária

- Chave de parafusos PH0 50

Verificar e substituir a lâmina da fita

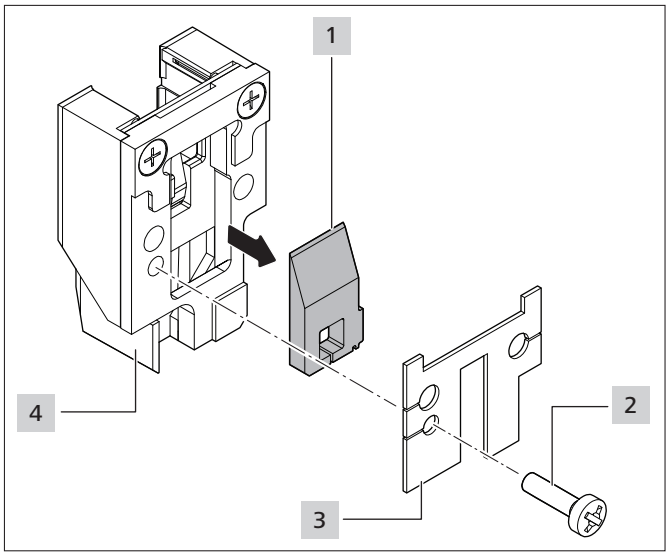

- Desmontar as pinças, → *"Montagem das pinças" na página 12*
- Remover a tampa frontal 4, → *"Limpar a tampa frontal" na página 19*

CUIDADO

Perigo de corte. A lâmina da fita é muito afiada.

- Nunca tocar com os dedos na borda da lâmina.

- Soltar o parafuso 2 e remover em conjunto com a cobertura da tampa frontal 3 da parte traseira da tampa frontal 4.
- Remover a lâmina da fita 1 e limpar com ar comprimido.
- Verificar a lâmina da fita em relação a danos e, se necessário, substituir.
- Limpar a tampa frontal 4 com ar comprimido.
- Colocar a lâmina da fita 1 de forma alinhada.
- Colocar a cobertura da tampa frontal 3 em conjunto com o parafuso 2.
- Apertar o parafuso 2.
- Colocar a tampa frontal 4, → *"Limpar a tampa frontal" na página 19*.

9 Dados técnicos

9.1 ATS3080

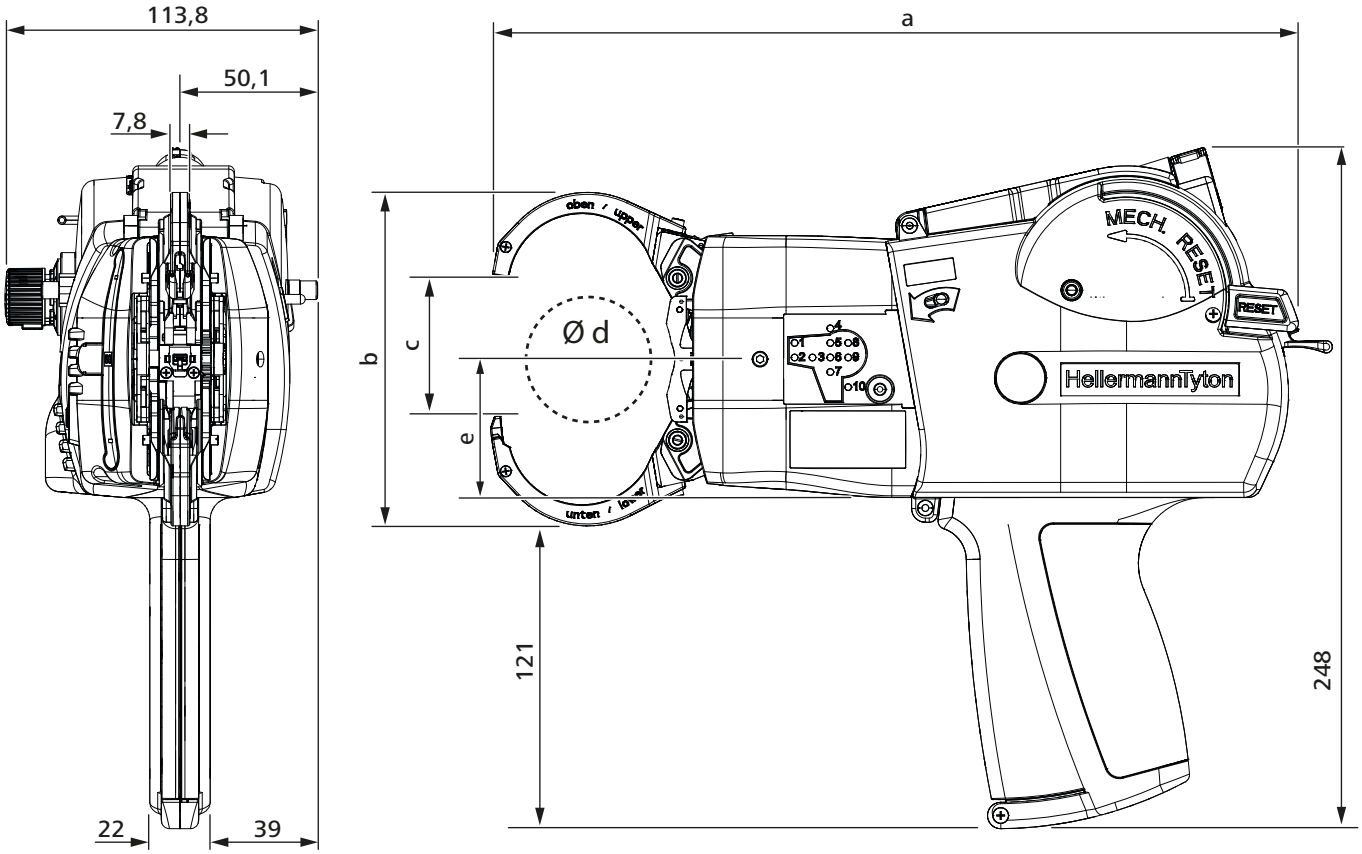

	Valor	Pinça Ø30 mm	Pinça Ø50 mm	Pinça Ø80 mm
Capacidade de consumo máx.	60 W			
Tensão de entrada	48 V			
Peso	aprox. 1900 g			
Espessura do material a ser atado	Ø d	30 mm	50 mm	80 mm
Dimensões	a	272 mm	293 mm	329 mm
	b	máx. 111 mm	máx. 134 mm	máx. 175 mm
	c	máx. 64 mm	máx. 68 mm	máx. 80 mm
	e	máx. 50 mm	máx. 50 mm	máx. 50 mm

9.1.1 Número de série

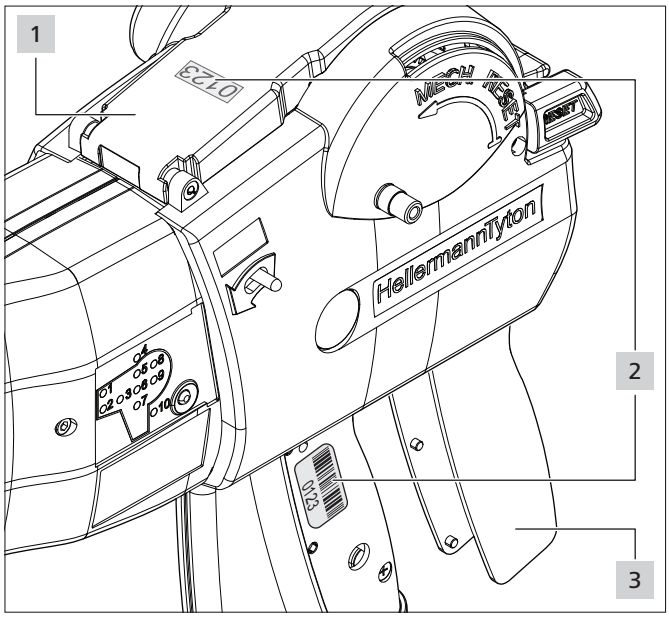

O número de série 2 do ATS3080 encontra-se por baixo da cobertura da pega 3 e no interior, na cobertura 1.

9.1.2 Placa de características

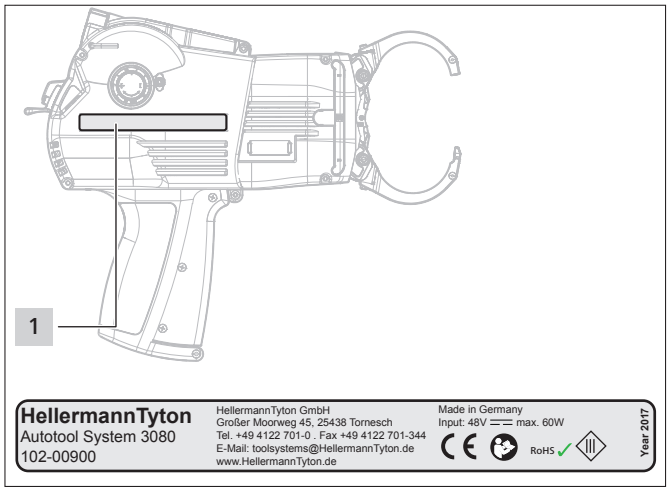

A placa de características 1 encontra-se no lado direito da carcaça.

9.2 Unidade de alimentação 3080

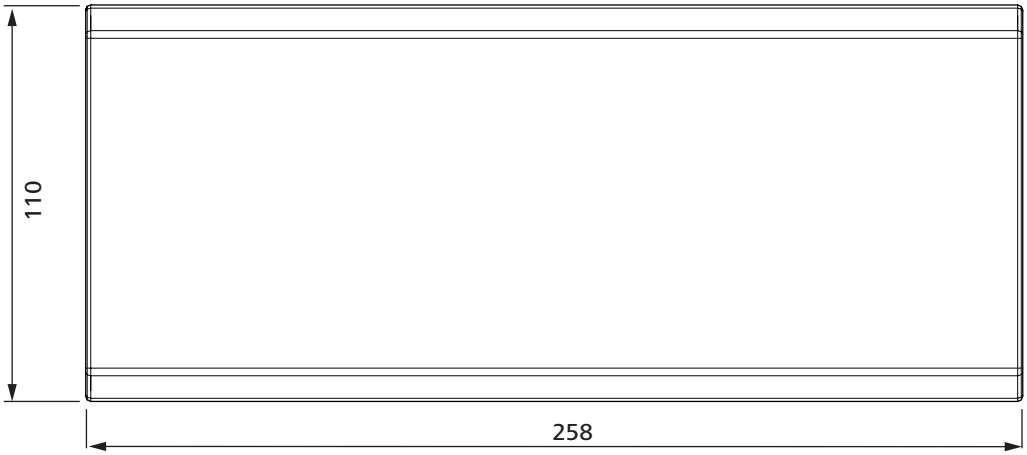

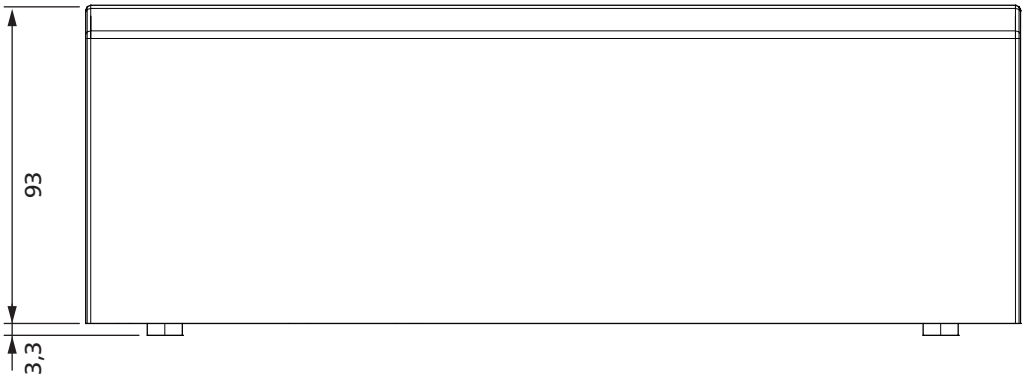

	Valor
Tensão de rede	100 V – 230 V
Frequência de rede	50/60 Hz
Classe de proteção	I
Dimensões C × L × A	aprox. 260 mm × 110 mm × 93 mm
Peso	aprox. 1500 g
Cabo de ligação e ficha	certificado conforme a UL 1977

9.3 Vista geral das interfaces da unidade de alimentação 3080

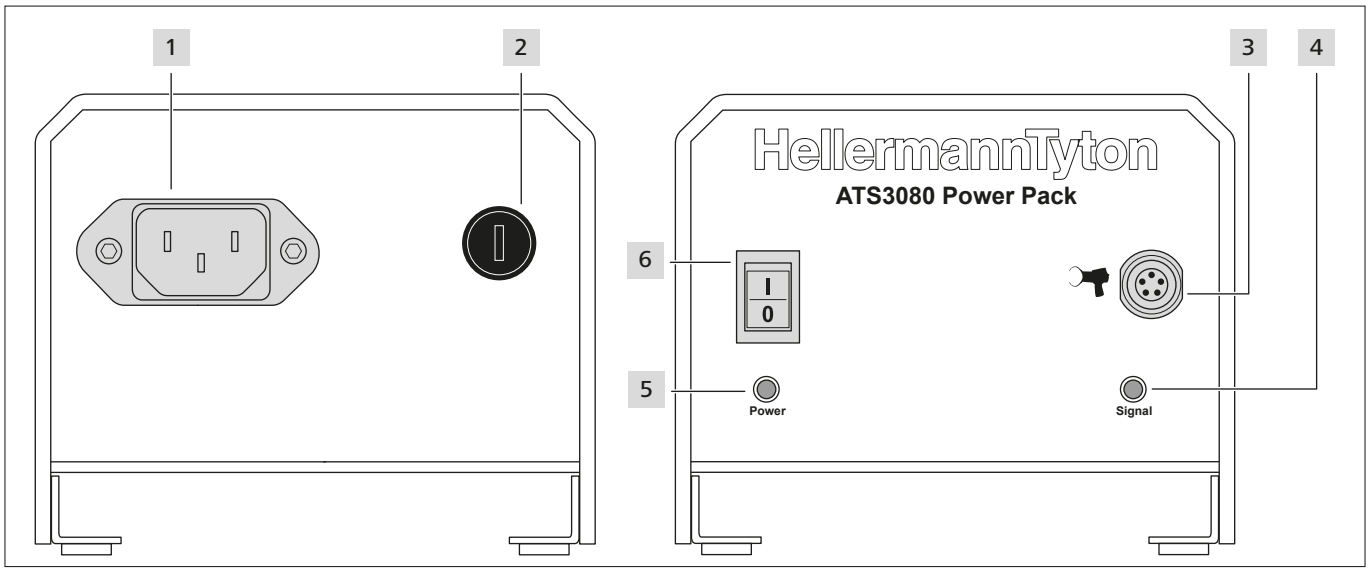

1 *Conexão do cabo de rede*

2 *Fusível*

3 *Conexão para ligar o ATS3080 ou as unidades de comando*

4 *Luz de sinal LED* Signal
Verde: *tensão de serviço*

5 *Luz de sinal LED* Power
Verde: *unidade de alimentação 3080 ligada*

6 *Interruptor principal*

9.4 Cabeças e fitas de fecho

- Fita de fecho (500 m × 4,5 mm × 1,2 mm (C × L × A)) do tipo PA66HIRHSUV
- Cabeças de fecho (5000 unid. com 9,0 mm × 8,0 mm x 5,4 mm cada (C × L × A)) do tipo PA66HSUV

9.5 Informação sobre vibração e ruídos

Nível da pressão sonora das emissões L_{pA} **Incerteza K_{pA}**	71 dB re20 µPa 3 dB
Nível da potência sonora L_{pA} **Incerteza K_{WA}**	82 dB re1pW 3 dB
Valor total das vibrações a_h **Incerteza K**	1,0 m/s² 1,5 m/s²

O nível de vibrações indicado foi medido de acordo com um processo de medição normatizado na EN 62841-1:2015 e pode ser usado para a comparação de aparelhos.

O valor indicado das vibrações refere-se às aplicações previstas da ferramenta elétrica e pode ser diferente do valor real, no caso de uma utilização não prevista ou manutenção insuficiente.

Para uma avaliação precisa da carga de vibração durante um certo período de trabalho, também devem ser considerados os períodos nos quais o aparelho está desligado ou quando está ligado, mas não em uso. Isto pode reduzir muito a carga de vibração ao longo de todo o período de trabalho.

▶ Executar as medidas de segurança adicionais para a proteção do operador contra o efeito das vibrações, como por exemplo:

- Manutenção de ferramentas de inserção e elétricas
- Manter as mãos aquecidas
- Organização das sequências de trabalho.

10 Declarações de conformidade

10.1 ATS3080

HellermannTyton

E C - Confirmation

AUTOTOOL SYSTEM 3080
102-00000

Manufacturer:	**HellermannTyton GmbH**
Street:	Großer Moorweg 45
Postal Code / City:	25436 Tornesch
Country:	Germany
Telefon:	+49 4122/701-1
Fax:	+49 4122/701-400

We herewith declare, that the design and construction of the product:

Name:	**Autotool System 3080**
Product Type:	**Bundle tool**
Machine Type:	**Electronic bundle tool**
Serial Number:	_____

meets the elementary safety and health requirements of the EC rules:

Machinery Directive 2006/42/EC
Low Voltage Directive 2014/35/EU

The following harmonized standards have been applied accordingly:

EN 60745-1:2009 + A11:2010

Tornesch, 17.12.2018

HellermannTyton GmbH

i. V.

Hagen Spiess
Head of Product Development

i. V.

Martin Burmeister
Safety Engineer

This confirmation corresponds to a manufacturer declaration in terms of the EC machine rule 2006/42/EG, annex II A. Any alterations of the described product makes this declaration invalid.

10.2 Unidade de alimentação 3080

HellermannTyton

E C - Confirmation

POWER PACK 3080
102-00100

Manufacturer:	**HellermannTyton GmbH**
Street:	Großer Moorweg 45
Postal Code / City:	25436 Tornesch
Country:	Germany
Telefon:	+49 4122/701-1
Fax:	+49 4122/701-400

We herewith declare, that the design and construction of the product:

Name:	**Power Pack 3080**
Product Type:	**Power Pack**
Machine Type:	**Power Supply Unit (DC)**
Serial Number:	_____

meets the elementary safety and health requirements of the EC rules:

Low Voltage Directive 2014/35/EU

The following harmonized standards have been applied accordingly:

EN 60950-1:2006 + A11:2009 + A1:2010 + A12:2011 + A2:2013

Tornesch, 05.12.2018

HellermannTyton GmbH

i. V.

Hagen Spiess
Head of Product Development

i. V.

Martin Burmeister
Safety Engineer

This confirmation corresponds to a manufacturer declaration in terms of the EC machine rule 2006/42/EG, annex II A. Any alterations of the described product makes this declaration invalid.

HellermannTyton operates globally in 37 countries

Europe

HellermannTyton GmbH – Austria
Rennbahnweg 65
1220 Vienna
Tel.: +43 12 59 99 55-0
Fax: +43 12 59 99 11
Email: office@HellermannTyton.at
www.HellermannTyton.at

HellermannTyton – Bulgaria
Email: officeBG@HellermannTyton.at
www.HellermannTyton.at

HellermannTyton – Czech Republic
Email: officeCZ@HellermannTyton.at
www.HellermannTyton.cz

HellermannTyton – Denmark
Industrivej 44A, 1.
4000 Roskilde
Tel.: +45 702 371 20
Fax: +45 702 371 21
Email: htdk@HellermannTyton.dk
www.HellermannTyton.dk

HellermannTyton – Finland
Äyritie 12 B
01510 Vantaa
Tel.: +358 9 8700 450
Fax: +358 9 8700 4520
Email: myynti@HellermannTyton.fi
www.HellermannTyton.fi

HellermannTyton S.A.S. – France
2 rue des Hêtres - CS 80543
78197 Trappes Cedex
Tel.: +33 1 30 13 80 00
Fax: +33 1 30 13 80 60
Email: info@HellermannTyton.fr
www.HellermannTyton.fr

HellermannTyton GmbH – Germany
Großer Moorweg 45
25436 Tornesch
Tel.: +49 4122 701-0
Fax: +49 4122 701-400
Email: info@HellermannTyton.de
www.HellermannTyton.de

HellermannTyton KFT – Hungary
Kisfaludy u. 13
1044 Budapest
Tel.: +36 1 369 4151
Fax: +36 1 369 4151
Email: officeHU@HellermannTyton.at
www.HellermannTyton.hu

HellermannTyton Ltd – Ireland
Unit A5 Cherry Orchard
Business Park
Ballyfermot, Dublin 10
Tel.: +353 1 626 8267
Fax: +353 1 626 8022
Email: sales@HellermannTyton.ie
www.HellermannTyton.co.uk

HellermannTyton S.r.l. – Italy
Via Visco, 3/5
35010 Limena (PD)
Tel.: +39 049 767 870
Fax: +39 049 767 985
Email: info@HellermannTyton.it
www.HellermannTyton.it

HellermannTyton B.V. – Belgium/Netherlands
Vanadiumweg 11-C
3812 PX Amersfoort
Tel.: +31 33 460 06 90
Fax: +31 33 460 06 99
Email (NL): info@HellermannTyton.nl
Email (BE): info@HellermannTyton.be
www.HellermannTyton.nl
www.HellermannTyton.be

HellermannTyton AS – Norway
Nils Hansens vei 13
0667 Oslo
Tel.: +47 23 17 47 00
Fax: +47 22 97 09 70
Email: firmapost@HellermannTyton.no
www.HellermannTyton.no

HellermannTyton Sp. z o.o. – Poland
Kotunia 111
62-400 Słupca
Tel.: +48 63 2237 111
Fax: +48 63 2237 110
Email: info@HellermannTyton.pl
www.HellermannTyton.pl

HellermannTyton – Romania
Email: officeRO@HellermannTyton.at
www.HellermannTyton.at

OOO HellermannTyton – Russia
40/4, Pulkovskoe road
BC Technopolis Pulkovo, office A 8081
196158, St. Petersburg
Tel.: +7 812 386 00 09
Fax: +7 812 386 00 08
Email: info@HellermannTyton.ru
www.Hellermanntyton.ru

HellermannTyton – Slovenia
Branch Office Ljubljana
Podružnica Ljubljana, Ukmarjeva 2
1000 Ljubljana
Tel.: +386 1 433 70 56
Fax: +386 1 433 63 21
Email: officeSI@HellermannTyton.at
www.HellermannTyton.si

HellermannTyton España s.l. – Spain / Portugal
Avda. de la Industria 37 2° 2
28108 Alcobendas, Madrid
Tel.: +34 91 661 2835
Fax: +34 91 661 2368
Email:
HellermannTyton@HellermannTyton.es
www.HellermannTyton.es

HellermannTyton AB – Sweden
Isafjordsgatan 5
16440 Kista
Tel.: +46 8 580 890 00
Fax: +46 8 580 348 02
Email: kundsupport@HellermannTyton.se
www.HellermannTyton.se

HellermannTyton Engineering GmbH – Turkey
Saray Mah Dr. Adnan Büyükdeniz Cad. No:4
Akkom Office Park 2. Blok Kat: 10
34768 Ümraniye-İstanbul
Tel.: +90 216 687 03 40
Fax: +90 216 250 32 32
Email: info@HellermannTyton.com.tr
www.HellermannTyton.com.tr

HellermannTyton Ltd – UK
William Prance Road
Plymouth International Medical
and Technology Park
Plymouth, Devon PL6 5WR
Tel.: +44 1752 701 261
Fax: +44 1752 790 058
Email: info@HellermannTyton.co.uk
www.HellermannTyton.co.uk

HellermannTyton Ltd – UK
Sharston Green Business Park
1 Robeson Way
Altrincham Road, Wythenshawe
Manchester M22 4TY
Tel.: +44 161 947 2200
Fax: +44 161 947 2220
Email: sales@HellermannTyton.co.uk
www.HellermannTyton.co.uk

HellermannTyton Ltd – UK
Cley Road, Kingswood Lakeside
Cannock, Staffordshire
WS11 8AA
Tel.: +44 1543 728282
Fax: +44 1543 728284
Email: info@Hellermanntyton.co.uk
www.HellermannTyton.co.uk

HellermannTyton Data Ltd – UK
Waterside House, Edgar Mobbs Way
Northampton NN5 5JE
Tel.: +44 1604 707 420
Fax: +44 1604 705 454
Email: sales@htdata.co.uk
www.htdata.co.uk

Middle East

HellermannTyton – UAE
Email: info@HellermannTyton.ae
www.HellermannTyton.ae

North America

HellermannTyton – Canada
Tel.: +1 905 726 1221
Fax: +1 905 726 8538
Email: sales@HellermannTyton.ca
www.HellermannTyton.ca

HellermannTyton – Mexico
Tel.: +52 333 133 9880
Fax: +52 333 133 9861
Email: info@HellermannTyton.com.mx
www.HellermannTyton.com

HellermannTyton – USA
Tel.: +1 414 355 1130
Fax: +1 414 355 7341
Email: corp@htamericas.com
www.HellermannTyton.com

South America

HellermannTyton – Argentina
Tel.: +54 11 4754 5400
Fax: +54 11 4752 0374
Email: ventas@HellermannTyton.com.ar
www.HellermannTyton.com.ar

HellermannTyton – Brazil
Tel.: +55 11 4815 9000
Fax: +55 11 4815 9030
Email: vendas@HellermannTyton.com.br
www.HellermannTyton.com.br

Asia-Pacific

HellermannTyton – Australia
Tel.: +61 2 9525 2133
Fax: +61 2 9526 2495
Email: cservice@HellermannTyton.com.au
www.HellermannTyton.com.au

HellermannTyton – China
Tel.: +86 510 8528 2536
Fax: +86 510 8528 2731
Email: cservice@HellermannTyton.com.cn
www.HellermannTyton.com.cn

HellermannTyton – Hong Kong
Tel.: +852 2831 9090
Fax: +852 2832 9381
Email: cservice@HellermannTyton.com.hk
www.HellermannTyton.com.sg

HellermannTyton – India
Tel.: +91 120 413 3384
Email: cservice@HellermannTyton.co.in
www.HellermannTyton.co.in

HellermannTyton – Japan
Tel.: +81 3 5790 3111
Fax: +81 3 5790 3112
Email: mkt@hellermanntyton.co.jp
www.HellermannTyton.co.jp

HellermannTyton – Republic of Korea
Tel.: +82 32 833 8012
Fax: +82 32 833 8013
Email: cservice@HellermannTyton.co.kr
www.HellermannTyton.co.kr

HellermannTyton – Philippines
Tel.: +63 2 752 6551
Fax: +63 2 752 6553
Email: cservice@HellermannTyton.com.ph
www.HellermannTyton.com.ph

HellermannTyton – Singapore
Tel.: +65 6 586 1919
Fax: +65 6 752 2527
Email: cservice@HellermannTyton.sg
www.HellermannTyton.com.sg

HellermannTyton – Thailand
Tel.: +662 237 6702 / 266 0624
Fax: +662 266 8664
Email: cservice@HellermannTyton.co.th
www.HellermannTyton.com.sg

Africa

HellermannTyton – South Africa
Tel.: +27 11 879 6600
Fax: +27 11 879 6603
Email: jhb.sales@Hellermann.co.za
www.HellermannTyton.co.za

02-2017 106-29010 / 106-29011

HellermannTyton